Les pompes à injection des monocylindres

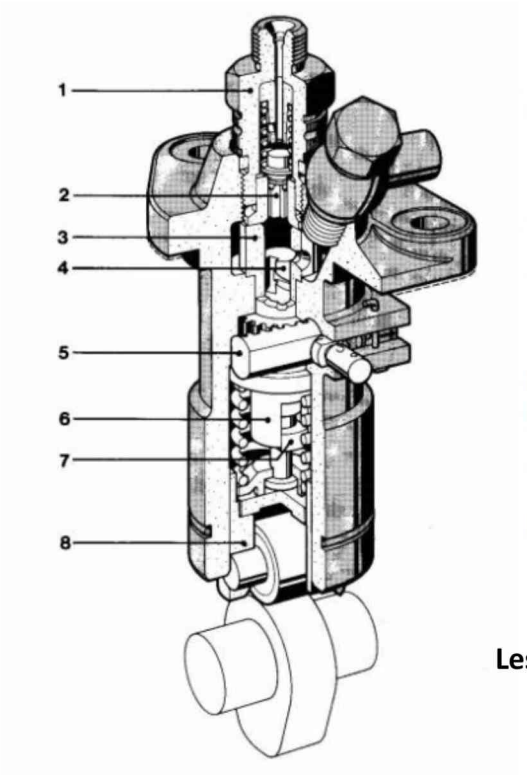

1. Boulon chapeau qui contien la valve anti retour et son ressort.
2. Valve anti retour
3. Corps de la pompe (Cylindre)
4. Piston
5. Crémaillèrre qui fait tourner le piston suivant le dosage de l´injection
6. maintien du piston avec denture sur la crémaillère.
7. Pied du piston
8. Galet du poussoir
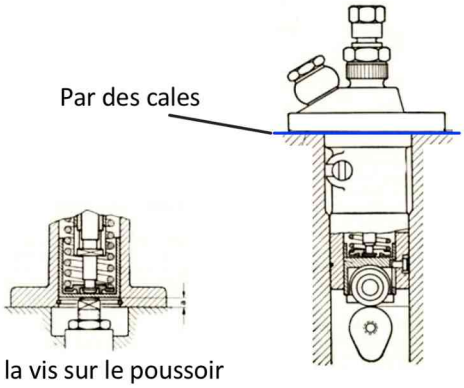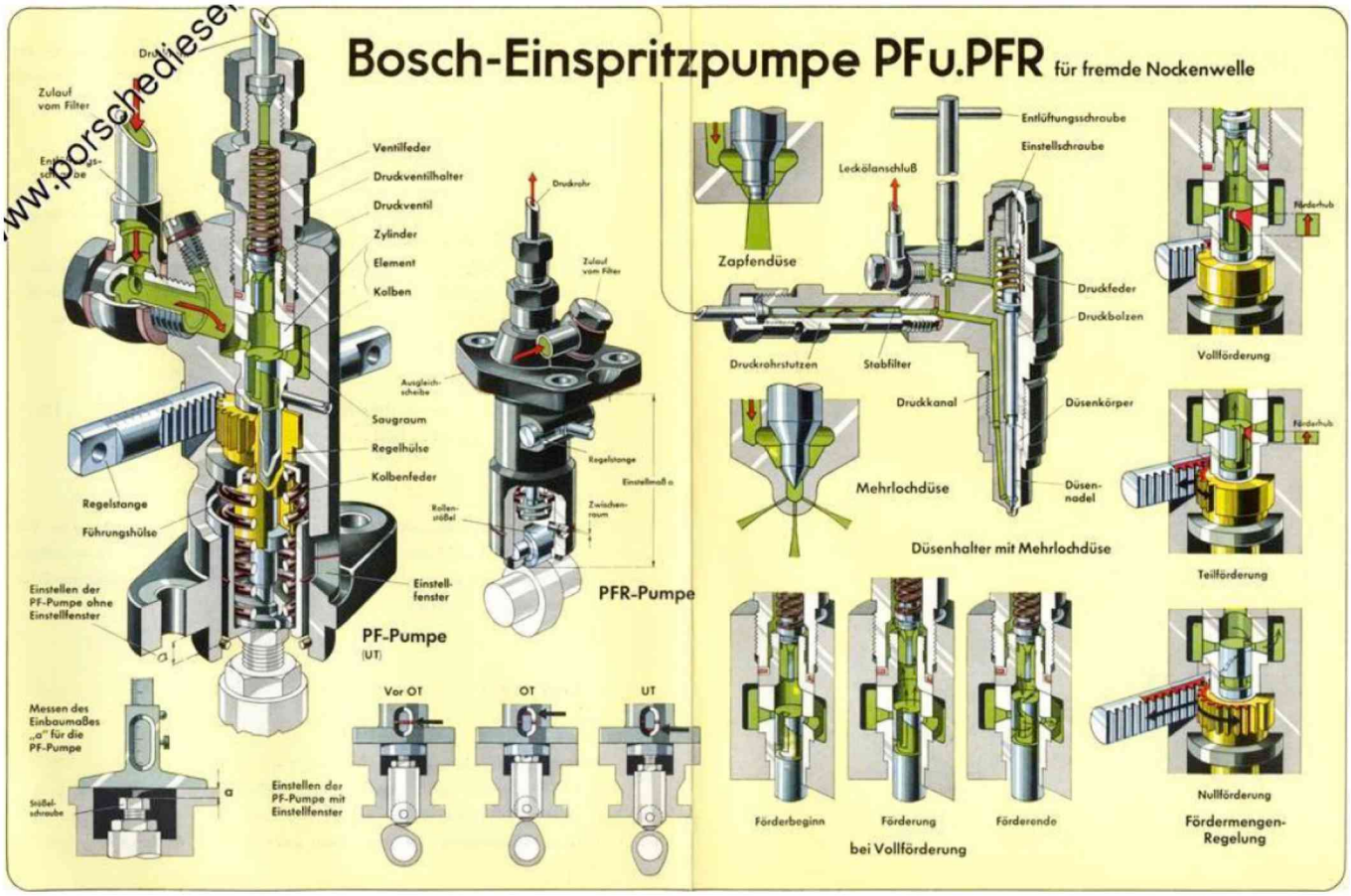
Les différents réglages de l'avance à l'injection